Composiet

LVI, Groningen

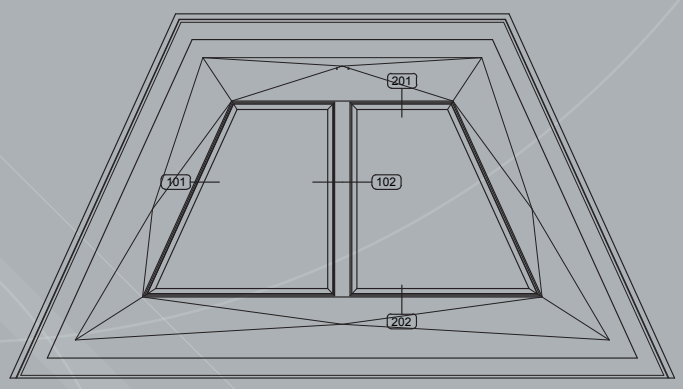

Architect:

De Zwarte Hond

Aannemer:

Bam Utiliteitsbouw Groningen

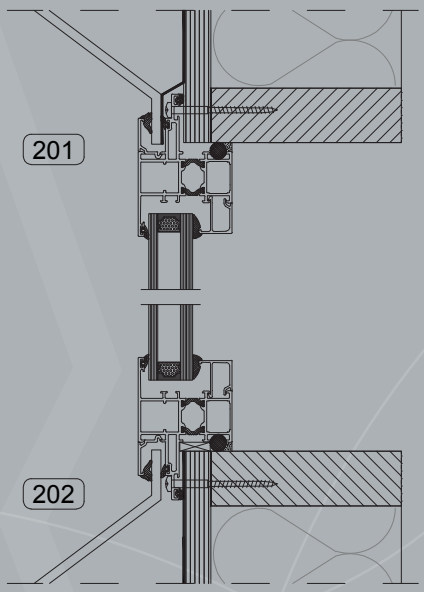

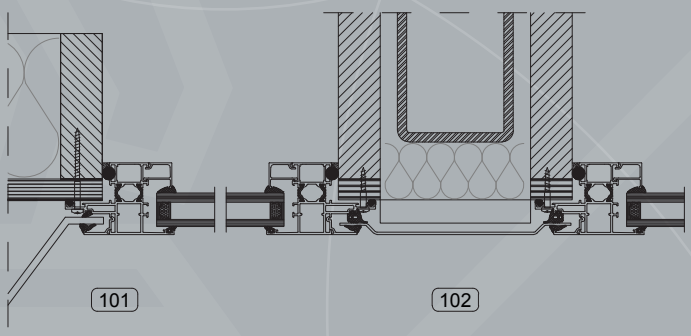

Systeemomschrijving:

- Composieten gevelelementen 7200 x 3600 mm
- HSB binnenspouwbladen
- Aluminium puien en vliesgevel
- Naadloze aansluiting middels speciaal aluminium profiel
- Snelle montage

Bijzonderheden:

- Gezeefdrukte beglazing
- Composiet gevelelement in schematische vorm van een virus