Koud-warmgevels

Vivaldi, Amsterdam

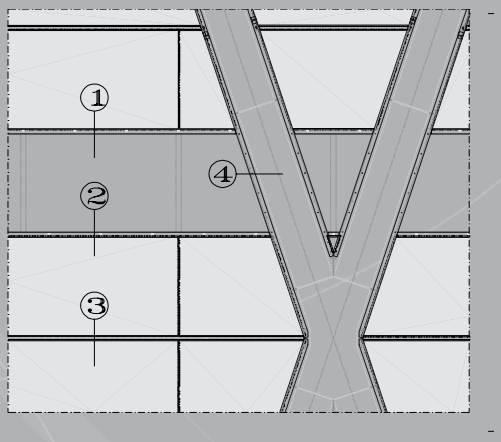

Ontwerp:

Foster and Partners

Opdrachtgever:

ING Real Estate

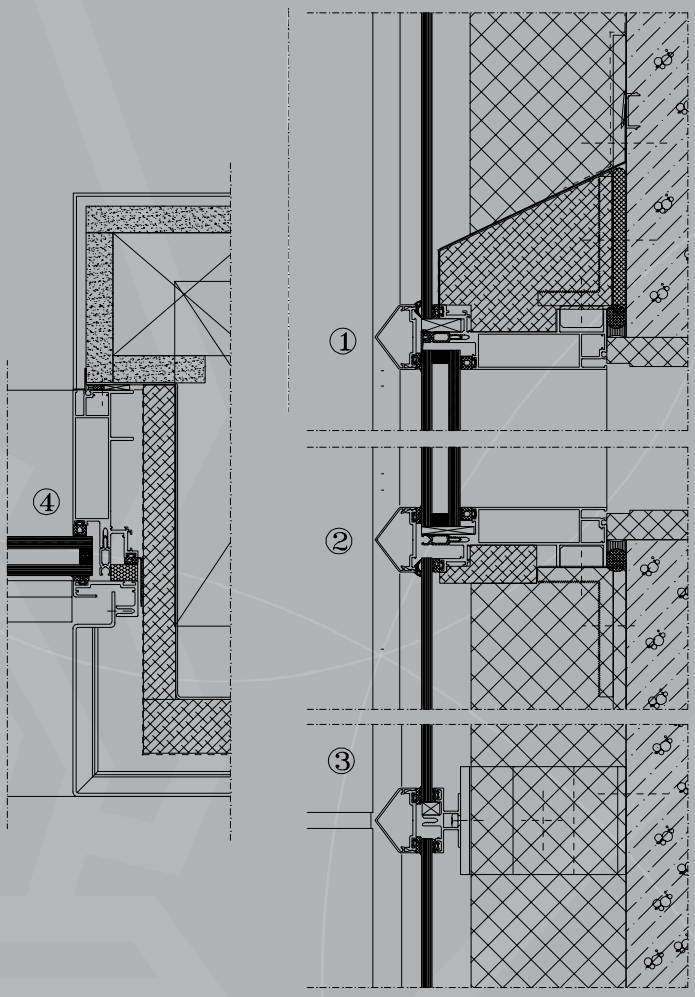

Systeemomschrijving:

- Aluminium koud-warm façade op basis van vliesgevel-systeem met 60 mm aanzichtbreedte
- Rechtstreekse montage op betonnen binnenblad
- Glazen gevelbekleding in horizontale aluminium profielen
- Compartimentering per warme element en per bouwlaag

Bijzonderheden:

- Kruisvormige stalen draagconstructie bekleed met speciaal samengestelde, 90 minuten brandwerende staal - aluminium combinatie
- Kruispunt van de bekleding is geprefabriceerd, met speciale ontwatering