Elementengevels

Spoolderwerk, Zwolle

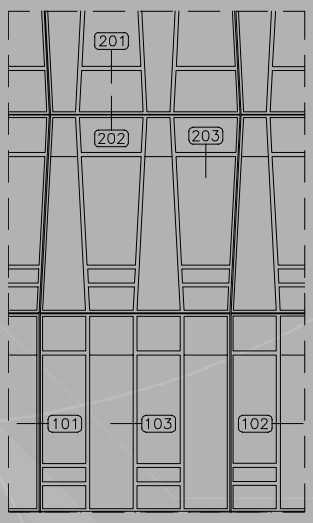

Opdrachtgever:
Ontwikkelingscombinatie van DLH, Moes en Trebbe.

Architect:
PPKS Architects, Chicago

Co-architect:
Inbo Bouwkunde

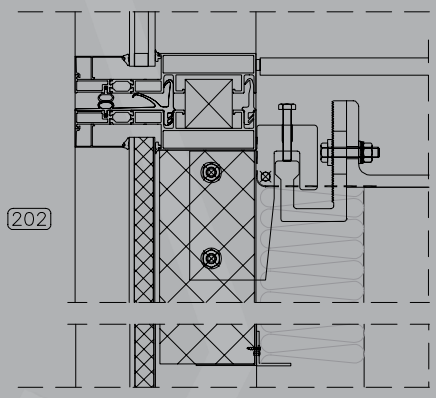

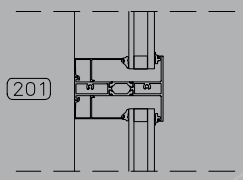

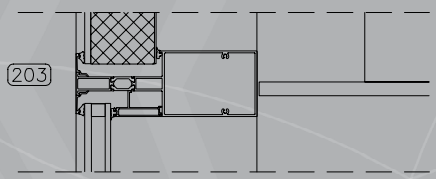

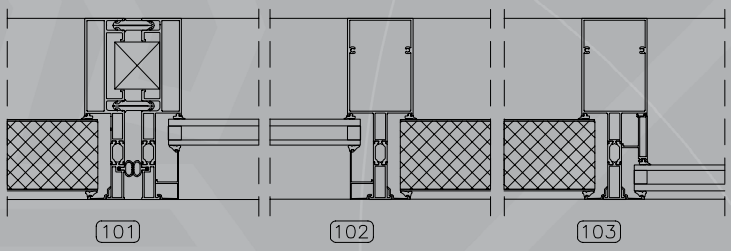

Systeemomschrijving:
- Aluminium elementengevel 3600 x 3750 mm
- Verdiepingshoge geprefabriceerde elementen
- Uitstekende isolatiewaarden
- Gecontroleerde waterafvoer per element en per verdieping
- Horizontale compartimentering d.m.v. doorlopend EPDM profiel
- Zeer snelle, steigerloze montage

Bijzonderheden:
- Glasgevel voorzien van verdiepingshoge glaspanelen met zeefdruk
- Paneelgevel: rechthoekige c.q. parallellogramvomige elementen met verdiepingshoge stalen panelen en doorzichtglas.
- Panelen en glas trapeziumvormig c.q. rechthoekig
- Doorzichtglas van paneelgevel staat om en om 50 mm versprongen vóór en achterin sponning.