Elementengevels

Viñoly Mahler 4, Amsterdam

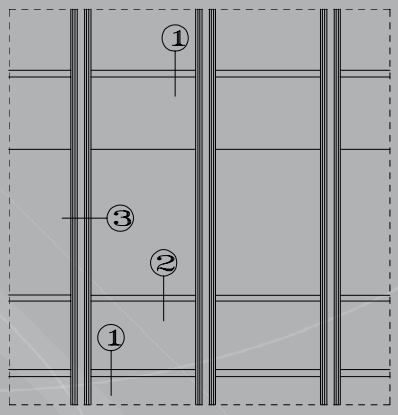

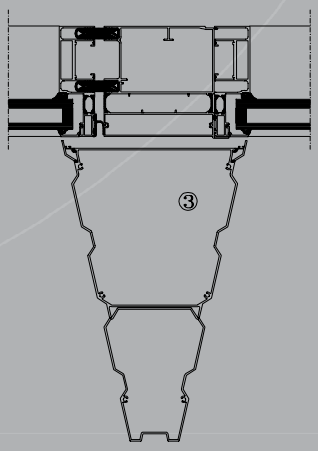

Ontwerp:
Rafael Viñoly

Uitvoerend architect:
Van Den Oever, Zaaier & Partners

Opdrachtgever:
G & S Bouw BV

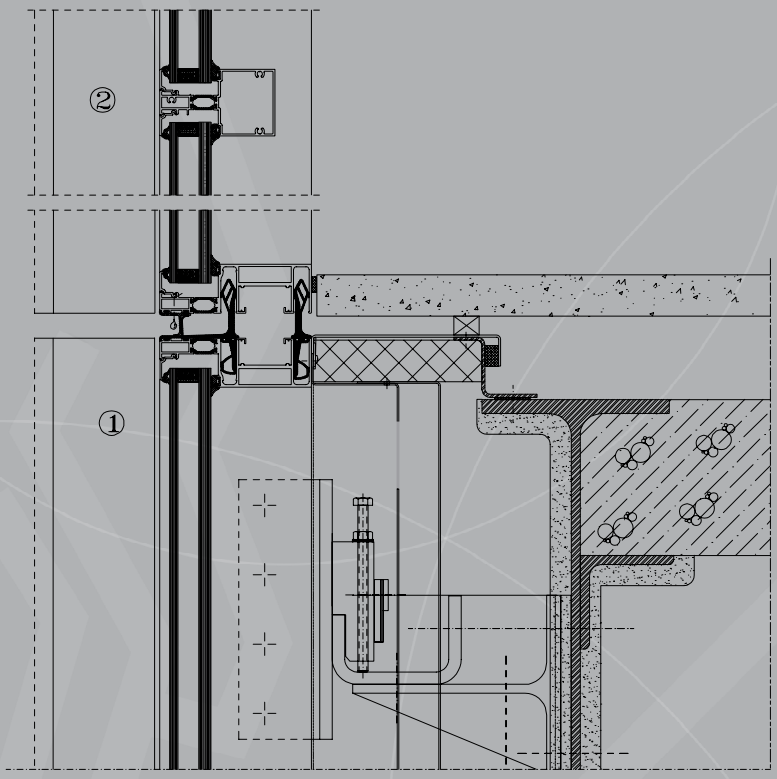

Systeemomschrijving:
- Aluminium elementen gevelsysteem
- Verdiepingshoge geprefabriceerde elementen
- Geprefabriceerde hoekelementen
- Isolatieklasse 2.1
- Gecontroleerde waterafvoer per element en per verdieping
- Horizontale compartimentering d.m.v doorlopend EPDM profiel
- Zeer snelle, steigerloze montage

Bijzonderheden:
- Verticale siervin geplaatst voor de gevel
- Gebouwhoogte 110 meter
- Opvangmogelijkheid van grote bewegingen